Приложение N_____
К договору поставки N_____ от_____
Спецификация N_____

Пескобензомаслотделитель "BloPlast PBMO-70"

Разрез 1-1

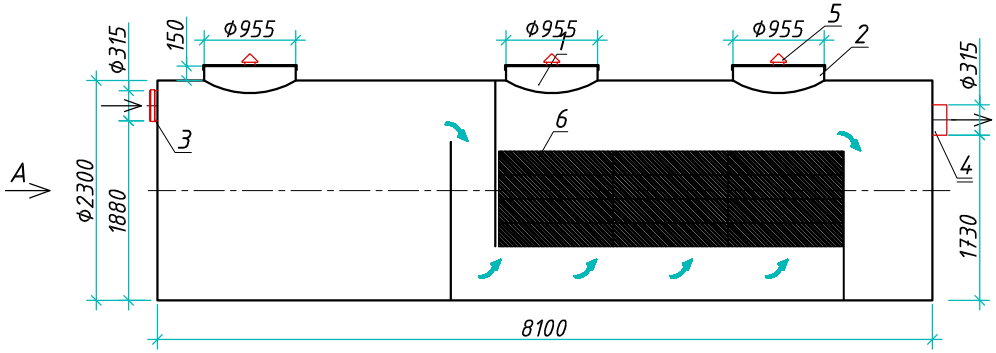

Вид А

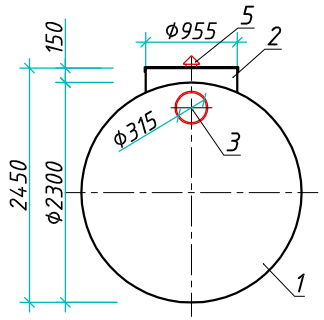

Транспортировочный вес оборудования - 1050 кг
Вес оборудования в аварийном состоянии - 34690 кг

Вид сверху

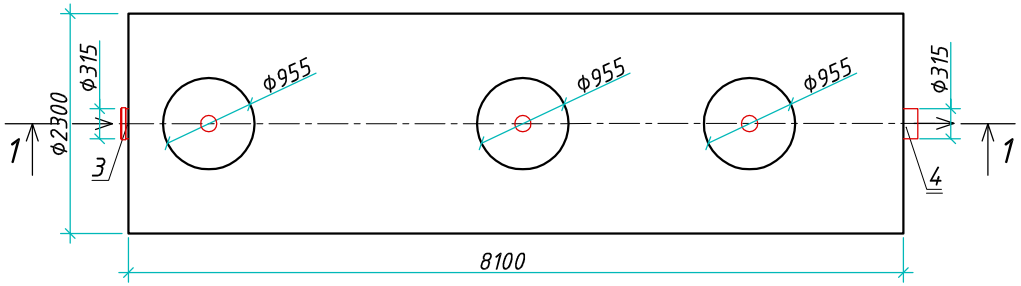

Экспликация оборудования и сооружений N

Поз.	Наименование	Кол-во	Мат-ал	Примечание
1	Корпус	1	ПП	D=2300мм, L=8100мм
2	Горловина с крышкой	3	ПП	D=955мм, H=150мм
3	Подводящий патрубок (раструб/муфта)	1	ПП	DN/OD 315
4	Отводящий патрубок	1	ПП	DN/OD 315
5	Коалесцентный модуль	1	ПВХ	
6	Вентиляционный грибок	3	ПП	DN 110

Дата _____ Дата _____

Подпись _____ Подпись _____

М.П. М.П.

Изм.	Лист.	Документ	Подпись	Дата
Разраб.		Антоненко Д.Б.		
Проверил		Шиляев В.В.		

ООО "Блорэй"

Пескобензомаслотделитель "BloPlast PBMO-70"

Стадия	Лист	Листов
	1	1

Blorey

www.blorey.com т.+7 (861) 212-97-00

Взам. инв. N | Подпись и дата | Инв. N подл.

Формат А3